ROOSTERGOOT TI 200
klasse D & F

Unieke ranke en zelfdragende roostergoot met 8 verschroefde roostervergrendelingen per meter

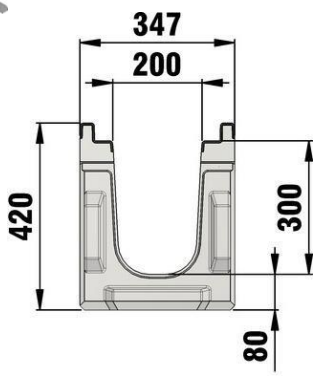

De TI 200 is verkrijgbaar in 1000mm en 3000mm gootlengte inclusief roosters en 4 hijsankers.
Drie typen gietijzeren roosterafdekkingen voorhanden voor resp. belastingsklasse D400 & F900

Toepassing:
Afvoeren van water, zwaar tot zeer zwaar manouvrerend verkeer, zoals industrieterreinen, laad en opslagplaatsen, terminals, vliegvelden..

afmetingen in mm - wijzigingen voorbehouden

Kenmerken	FASERFIX TI 200 D & F
afmetingen inwendig	200x300x1000/3000mm
afmetingen uitwendig	347x420x1000/3000mm
materiaal draaglijst rooster	gietijzer + KTLa-nti corrosie behandeling
gietijzer kwaliteit rooster	GJS 500 (GGG50)
gewicht rooster	9kg of 13kg
gewicht goot	620kg (3m goot)
totaal goot	665kg of 688kg
kleur	CE
betonkwaliteit	C60/75
belastingsklasse	D400 of F900 (klasse- A C en E roosters op aanvraag)
materiaal	staalgewapend beton & GY

Principe

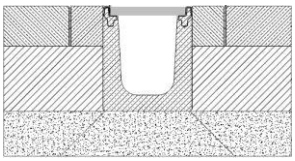

Plaatsingsvoorschriften op aanvraag

Fabiton BV
Morseweg 13
8912 BG Leeuwarden
E-mail: info@fabiton.nl
Internet: www.fabiton.nl
Telefoon: 058-800 1980

Alle rechten voorbehouden. Reproductie verboden zonder voorafgaande toestemming