ROOSTERGOOT TI 500
klasse D & F

Unieke ranke en zelfdragende roostergoot met 8 verschroefde roostervergrendelingen per meter

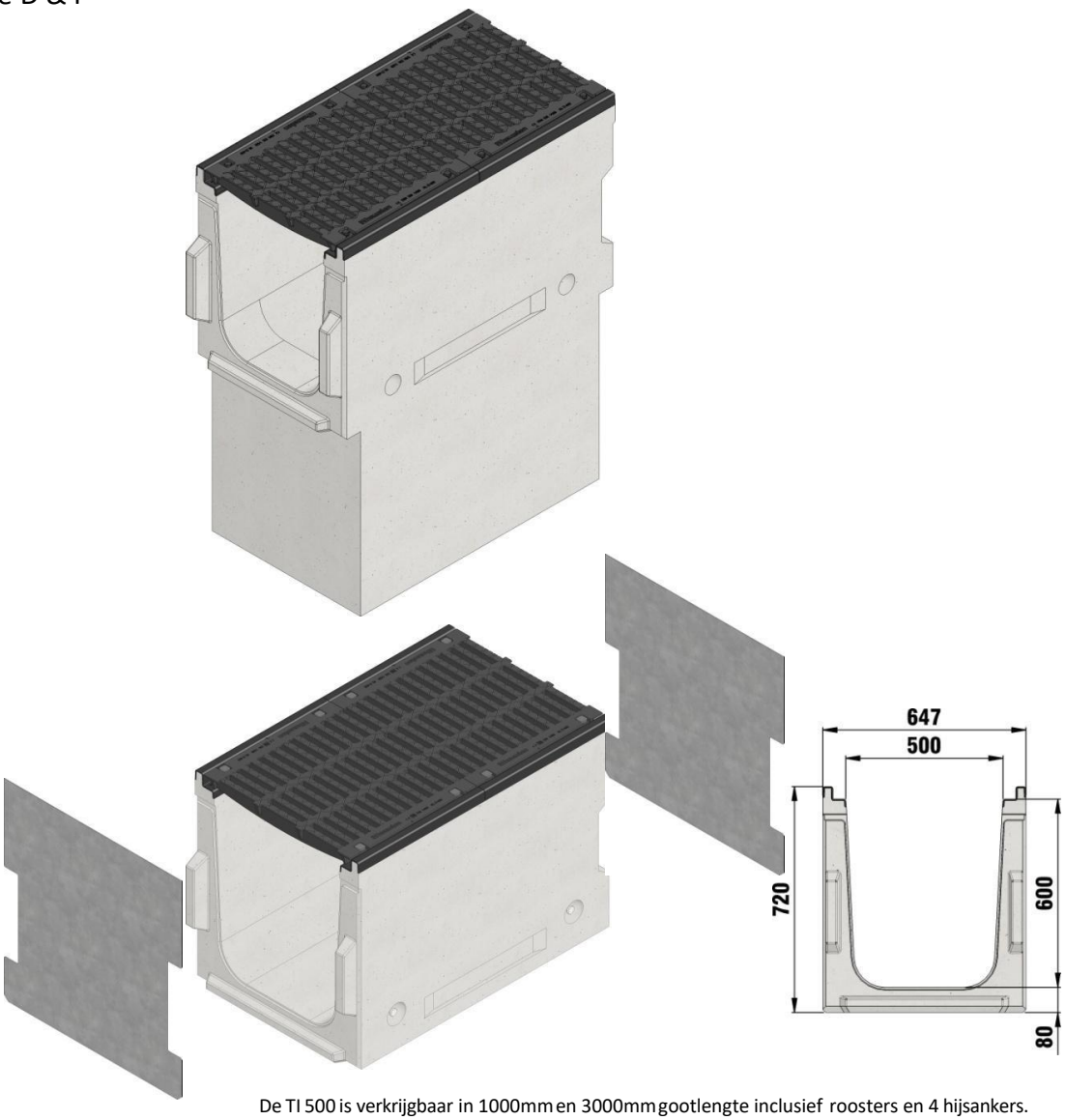

De TI 500 is verkrijgbaar in 1000mm en 3000mm gootlengte inclusief roosters en 4 hijsankers.
Drie typen gietijzeren roosterafdekkingen voorhanden voor resp. belastingsklasse D400 & F900

Toepassing:
Afvoeren van water, zwaar tot zeer zwaar manouvrerend verkeer, zoals industrieterreinen, laad en opslagplaatsen, terminals, vliegvelden..

afmetingen in mm - wijzigingen voorbehouden

Kenmerken

	FASERFIX TI 500 D & F
afmetingen inwendig	500x600x1000/3000mm
afmetingen uitwendig	647x720x1000/3000mm
materiaal draaglijst rooster	gietijzer + KTL anti-corrosie behandeling
gietijzer kwaliteit rooster	GJS 500 (GGG50)
gewicht rooster	33kg of 46,5kg
gewicht goot	1209kg (3m goot)
totaal goot	1416,5kg of 1495kg
kleur	CE
betonkwaliteit	C60/75
belastingsklasse	D400 of F900 (klasse A - C en E roosters op aanvraag)
materiaal	staalgewapend beton & GY

Principe

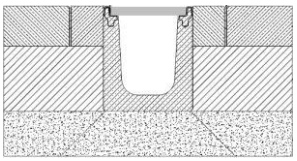

Plaatsingsvoorschriften op aanvraag

Fabiton BV
Morseweg 13
8912 BG Leeuwarden

E-mail: info@fabiton.nl
Internet: www.fabiton.nl

Telefoon: 058-800 1980

Alle rechten voorbehouden. Reproductie verboden zonder voorafgaande toestemming